TS-A100D4/XIUC THF5920-A/VI

Pioneer

TS-A100D4

Be sure to read the attached instruction manual before installing this speaker.
Prière de lire obligatoirement le manuel d'installation ci-joint avant de monter l'haut-parleur.
Antes de instalar el altavoz cerciórese de leer el manual de instrucciones adjunto.

Loudspeaker Standard Consumer Electronics Association CEA-2031 Compliant

●SPECIFICATIONS

- Speaker size ····· ϕ25 cm (10"dia.)
- Continuous power handling (RMS) ····· 400 W
- Maximum music power ····· 1300 W
- Sensitivity ····· 74 dB (1W/1 m) 80 dB (1W/0.5 m)
- Frequency response ····· 20 Hz to 2.0 kHz (−20 dB)
- Nominal impedance ····· 4 Ω DVC
- Cutout diameter ····· ϕ230 mm (9" dia.)

●SPÉCIFICATIONS

- Taille de haut-parleur ····· ϕ25 cm
- Puissance continue (RMS) ····· 400 W
- Puissance musicale maximum ····· 1300 W
- Sensibilité ····· 74 dB (1 W/1 m) 80 dB (1 W/0,5 m)
- Bande passante ····· 20 Hz à 2,0 kHz (−20 dB)
- Impédance nominale ····· 4 Ω DVC
- Diamètre de découpe ····· ϕ230 mm

●ESPECIFICACIONES

- Tamaño del altavoz ····· ϕ25 cm
- Gestión continua de la potencia (RMS) ··· 400 W
- Máxima potencia de musica ····· 1300 W
- Sensibilidad ····· 74 dB (1 W/1 m) 80 dB (1 W/0,5 m)
- Respuesta de frecuencia ····· 20 Hz a 2,0 kHz (−20 dB)
- Impedancia nominal ····· 4 Ω DVC
- Diámetro de Corte ····· ϕ230 mm

●PARTS INCLUDED
●PIECES COMPRISES
●PIEZAS INCLUIDAS

① ϕ4 mm×30 mm ×6 ② ×1

●RECOMMENDED ENCLOSURE VOLUME / PORT SIZES (1 port)
●CONCEPTION POUR CAISSON / EVENT (1 event)
●VOLÚMENES DE LA CAJA / TAMAÑOS DE LAS PUERTAS RECOMENDADOS (1 puerta)

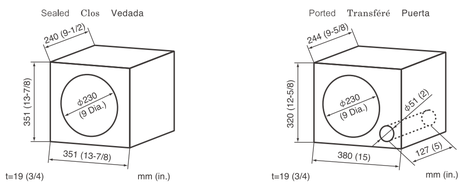

	Sealed Clos Vedada	Ported Transféré Puerta
RECOMMENDED VOLUME VOLUME RECOMMANDÉ VOLUMEN RECOMENDADO	0.7 cu.ft (19.8 liters)	0.7 cu.ft (19.8 liters) 2"Dia.(ϕ51 mm)×5"(127 mm)
MAXIMUM VOLUME VOLUME MAXIMUM VOLUMEN MÁXIMO	0.8 cu.ft (22.6 liters)	0.8 cu.ft (22.6 liters) 2"Dia.(ϕ51 mm)×4"(102 mm)
MINIMUM VOLUME VOLUME MINIMUM VOLUMEN MÍNIMO	0.5 cu.ft (14.2 liters)	0.6 cu.ft (17.0 liters) 2"Dia.(ϕ51 mm)×6"(152 mm)

●CHARACTERISTIC
●CARACTÉRISTIQUE
●CARACTERISTICA

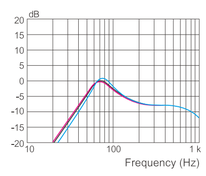

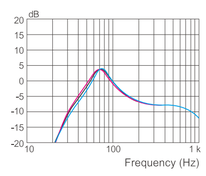

RECOMMENDED ENCLOSURE VOLUME VOLUME RECOMMANDÉ DU CAISSON DE L'ENCEINTE VOLUMEN DE LA CAJA RECOMENDADO
MAXIMUM ENCLOSURE VOLUME VOLUME MAXIMUM DU CAISSON DE L'ENCEINTE VOLUMEN MÁXIMO DE LA CAJA
MINIMUM ENCLOSURE VOLUME VOLUME MINIMUM DU CAISSON DE L'ENCEINTE VOLUMEN MÍNIMO DE LA CAJA

RECYCLED PAPER PAPIER RECYCLÉ

Register your product at / Enregistrez votre produit au : **http://www.pioneerelectronics.com http://www.pioneerelrctronics.ca**

©PIONEER CORPORATION 2018 28-8, Honkomagome 2-chome, Bunkyo-ku, Tokyo 113-0021, JAPAN / JAPON

Pioneer

TS-A100D4
COMPONENT SUBWOOFER

Music source spectrum
Subwoofer
Full range
Sensitivity (dB)
10 100 1 000 10 000
Frequency (Hz)
Subwoofer supports perfect music reproduction

CarSoundFit
Car Sound Simulator Application for more in-car sound experience. / Application Car Simulator pour plus d'expérience sonore dans la voiture.
Download on the App Store
GET IT ON Google Play

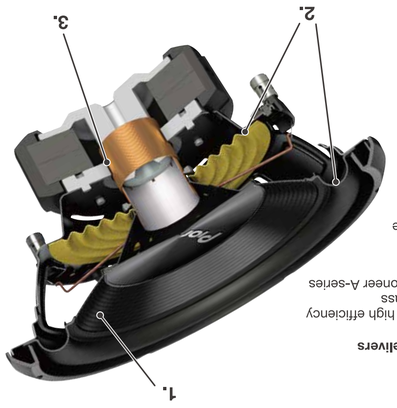

A series / séries

A-series sound design delivers better car-music-life
- High power handling and high efficiency
- Powerful and accurate bass
- Frequency matched to Pioneer A-series

● FEATURES

1. Glass fiber and mica reinforced IMPP cone for low distortion and high impact bass
2. Spider and rubber surround provide stability and linearity during high output
3. Powerful motor assembly with extended voice coil for powerful and accurate bass
4. Smooth and seamless integration with Pioneer A-series full-range speakers

INJECTION MOLDED CONE ™

Pioneer

TS-A100D4
COMPONENT SUBWOOFER
HP D'EXTREME-GRAVE / SUBWOOFER

A series / séries

1300W MAX | 10" 25cm

Pioneer

Pioneer

1300W MAX
10" 25cm
TS-A100D4
COMPONENT SUBWOOFER
HP D'EXTREME-GRAVE

A series / séries

8 849381 404600 0

THF5920-A/VI
THF5920-A/VI
THF5920-A/VI
THF5920-A/VI
THF5920-A/VI
THF5920-A/VI

XIUC
1 pièce / pièce
PIONEER CORPORATION

MADE IN VIETNAM / FABRIQUÉ AU VIÊT-NAM / HECHO EN VIETNAM

Pioneer

A series / séries

TS-A100D4
COMPONENT SUBWOOFER
HP D'EXTREME-GRAVE

Pioneer

TS-A100D4
HP D'EXTREME-GRAVE

A series / séries

La conception sonore de la série A offre une meilleure qualité sonore
- Haute tenue en puissance et haute efficacité
- Puissance et grave contrôlé
- Fréquences adaptées à la série-A Pioneer

● CARACTÉRISTIQUES

1. Membrane renforcée composite IMPP pour une faible distortion et un fort niveau de grave
2. La nouvelle suspension "spider" apporte stabilité et linéarité même à haute puissance
3. Structure magnétique renforcée pour un total contrôle du grave
4. Fonctionnement optimisé avec toute la gamme série-A

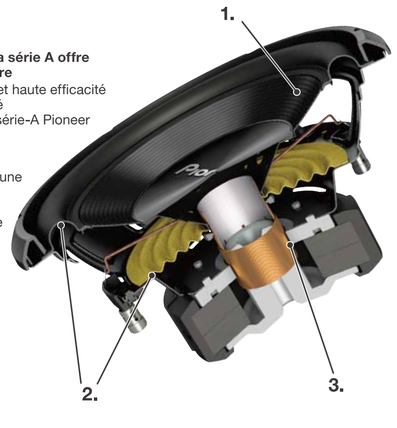

INJECTION MOLDED CONE ™

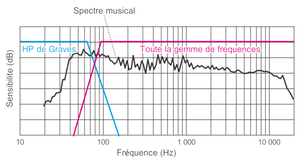

Subwoofer pour une parfalte reproduction musicale

●DIMENSIONS
●DIMENSIONS
●DIMENSIONES

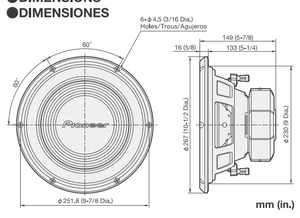

mm (in.)